高輝度蓄光式避難誘導標識

α-FLASH アルファ フラッシュ® アルミプレート 仕様書

エルティーアイ株式会社
〒616-8294　京都市右京区梅ケ畑引地町34-4
TEL075-882-1515　FAX075-882-4516

標識用アルミプレート 天井用L字（白色）
TAP-1236

120mm×360mm標識用　1t
130mm×360mm×幅40mm
5Φ ビス穴2箇所　角R−3mm

天井用　アルミプレート（白色）

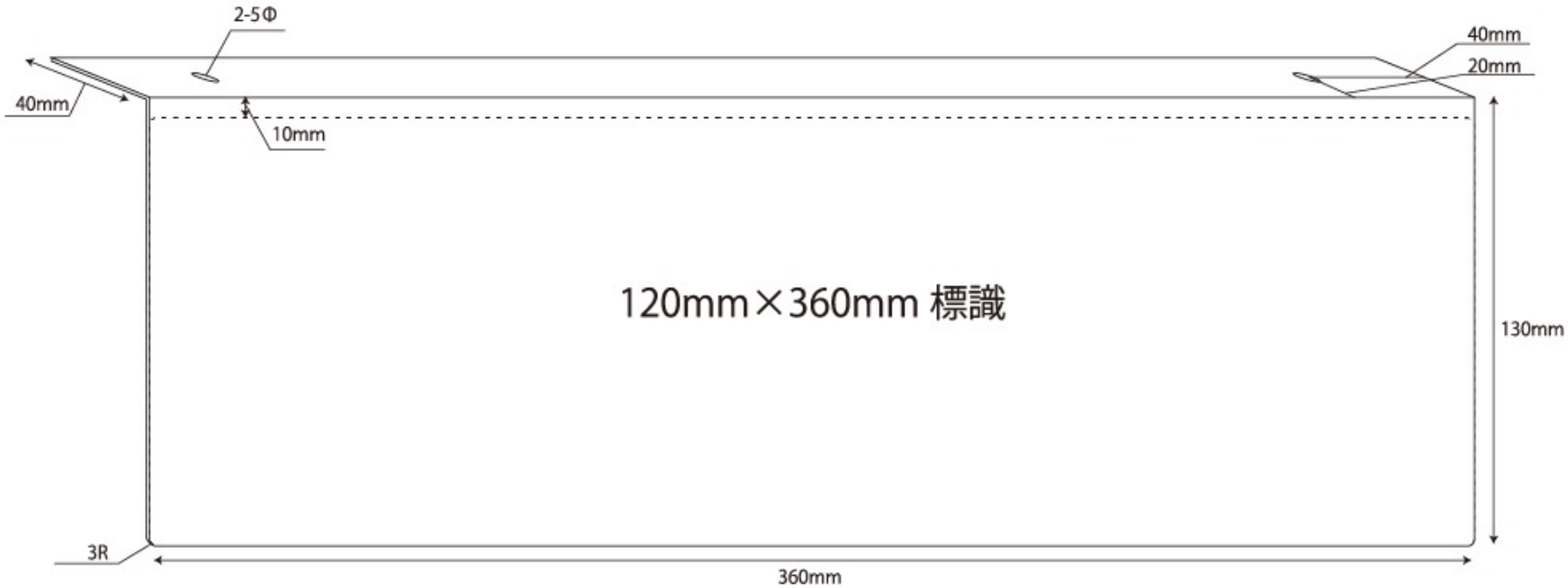

t = 1mm

エルティーアイ株式会社
〒616-8294　京都市右京区梅ヶ畑東地町34-4
TEL075-882-1515　FAX075-882-1516

標識用アルミプレート 天井用L字（白色）
TAP-1515

120mm、150mm標識用　1t
160mm×150mm×幅40mm
5Φ ビス穴2箇所　角R−3mm

天井用　アルミプレート（白色）

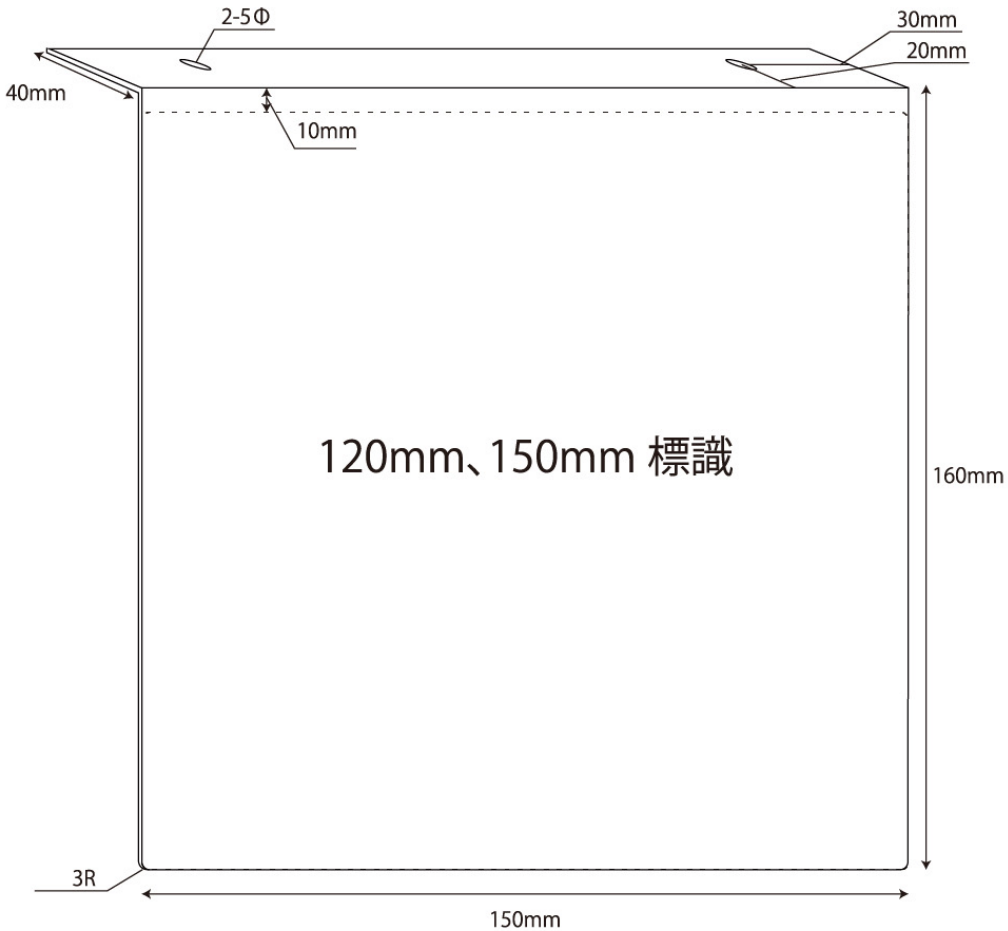

t = 1mm

エルティーアイ株式会社
〒616-8294　京都市右京区梅ヶ畑東地町34-4
TEL075-882-1515　FAX075-882-1516

標識用アルミプレート 天井用L字（白色）
TAP-2020

200mm標識用　1t
210mm×200mm×幅40mm
5Φ ビス穴2箇所　角R−3mm

天井用　アルミプレート（白色）

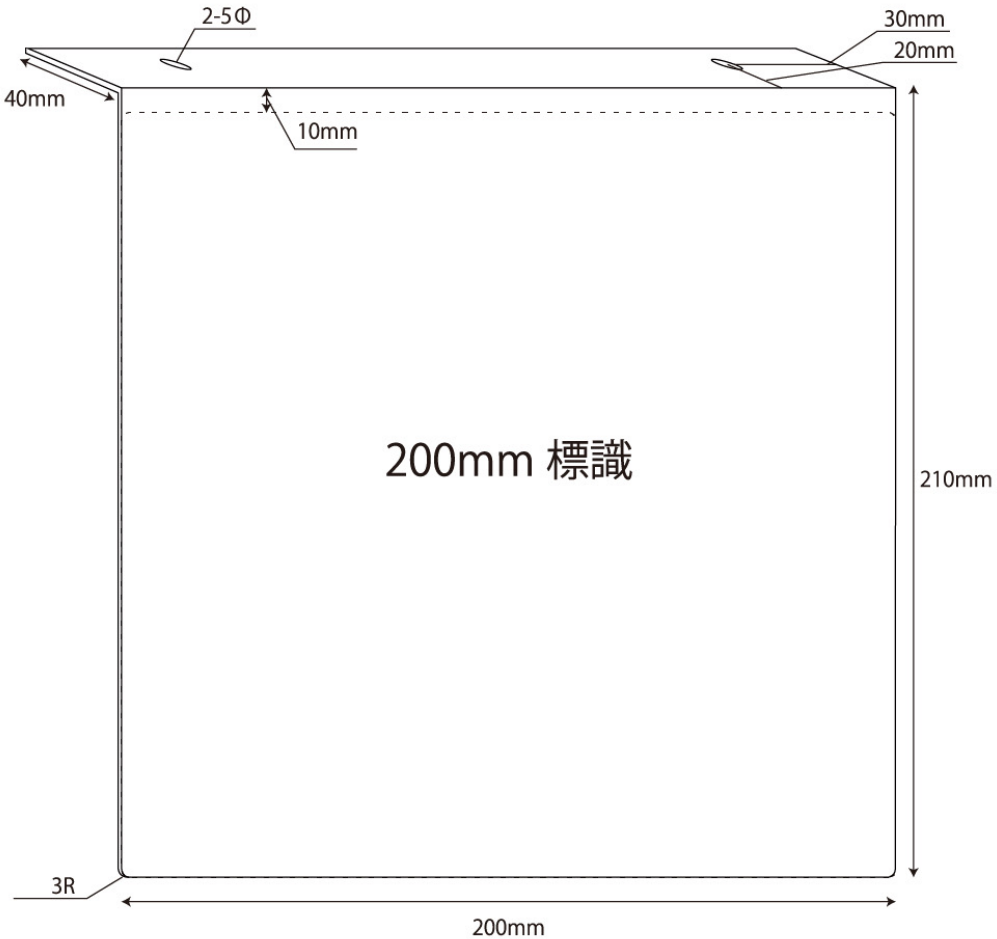

t = 1mm

エルティーアイ株式会社
〒616-8294　京都市右京区梅ヶ畑東地町34-4
TEL075-882-1515　FAX075-882-1516

標識用アルミプレート 壁用（シルバー）
KAP1030

100mm×300mm標識用　2t
110mm×324mm
5Φ ビス穴4箇所　角R-3mm

壁用　アルミプレート（シルバー）

t = 2mm

エルティーアイ株式会社
〒616-8294　京都市右京区梅ヶ畑東地町34-4
TEL075-882-1515　FAX075-882-1516

標識用アルミプレート 壁用（シルバー）
KAP1030

100mm×300mm標識用　2t
110mm×324mm
5Φ ビス穴4箇所　角R-3mm

別紙

壁用　アルミプレート（シルバー）

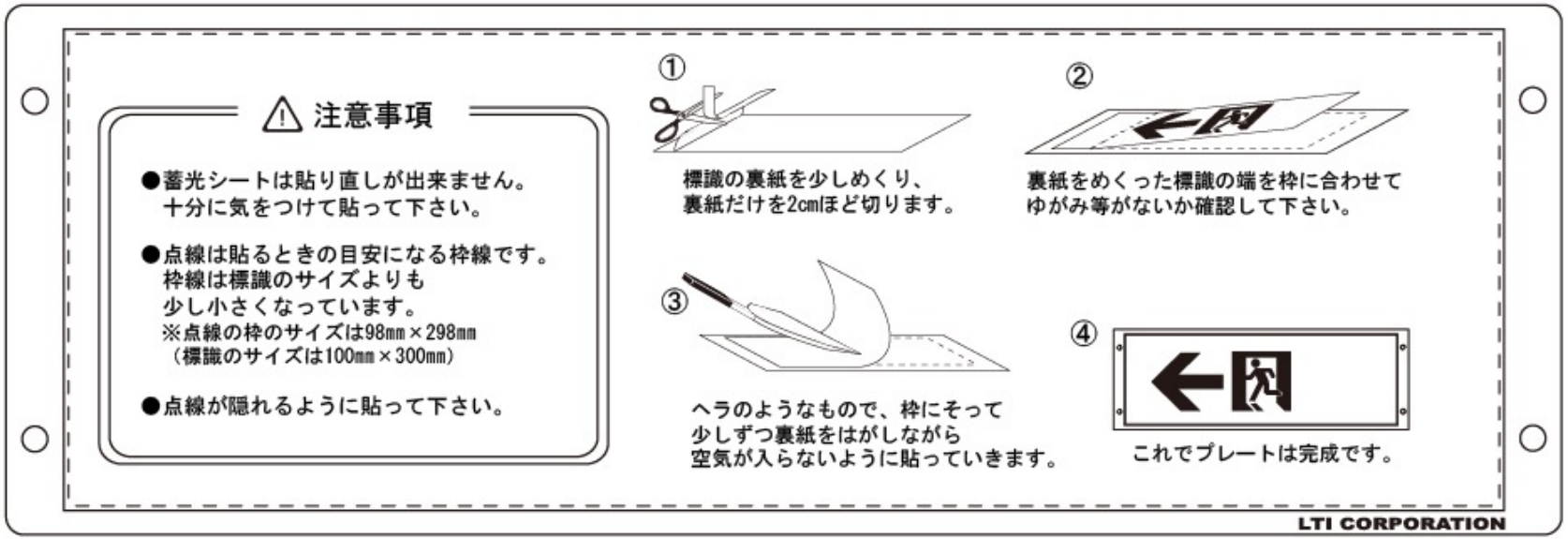

t = 2mm

エルティーアイ株式会社
〒616-8294　京都市右京区嵯峨樋口町34-4
TEL075-882-1515　FAX075-882-1516

標識用アルミプレート 壁用（シルバー）
KAP1236

120mm×360mm標識用　2t
135mm×386mm
5Φ ビス穴4箇所　角R-3mm

壁用　アルミプレート（シルバー）

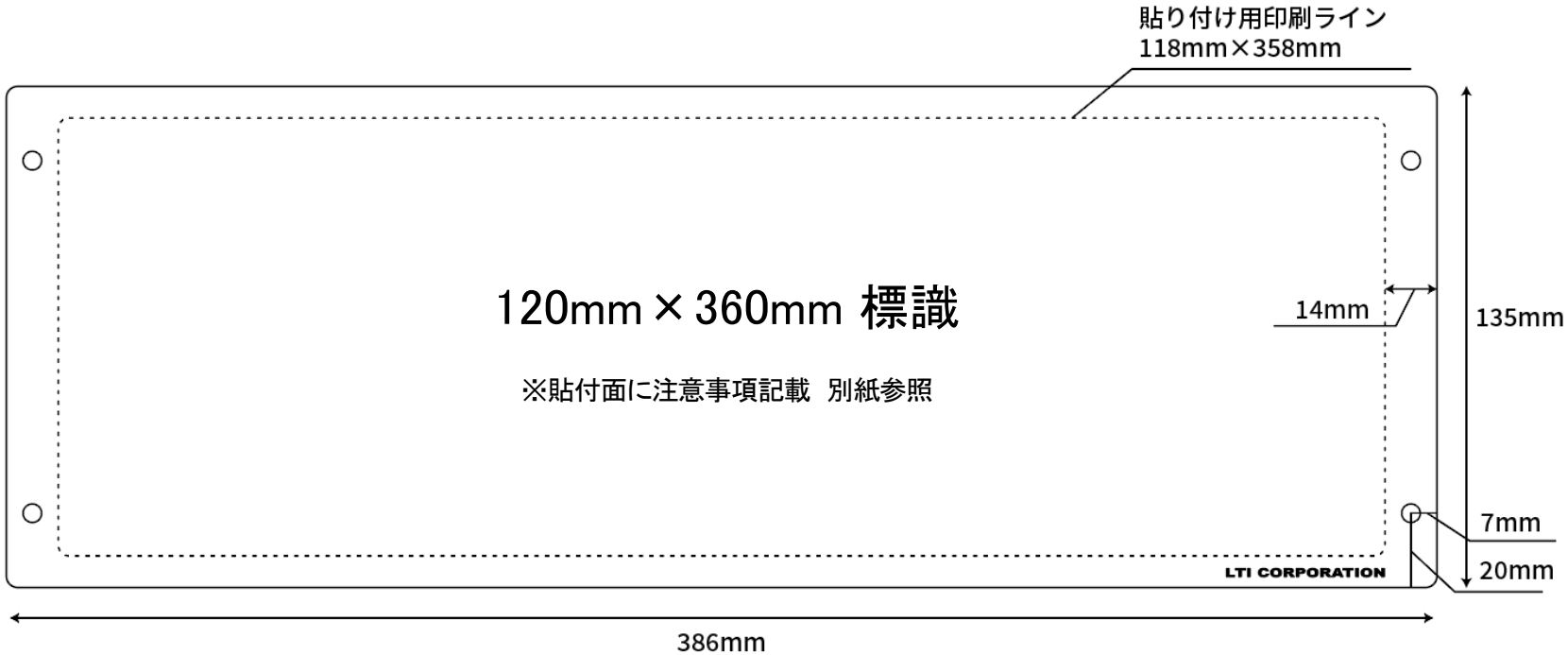

t = 2mm

エルティーアイ株式会社
〒616-8294　京都市右京区福人畑東城町34-4
TEL075-882-1515　FAX075-882-1516

標識用アルミプレート 壁用（シルバー）
KAP1236

120mm×360mm標識用　2t
130mm×384mm
5Φ ビス穴4箇所　角R-3mm

別紙

壁用　アルミプレート（シルバー）

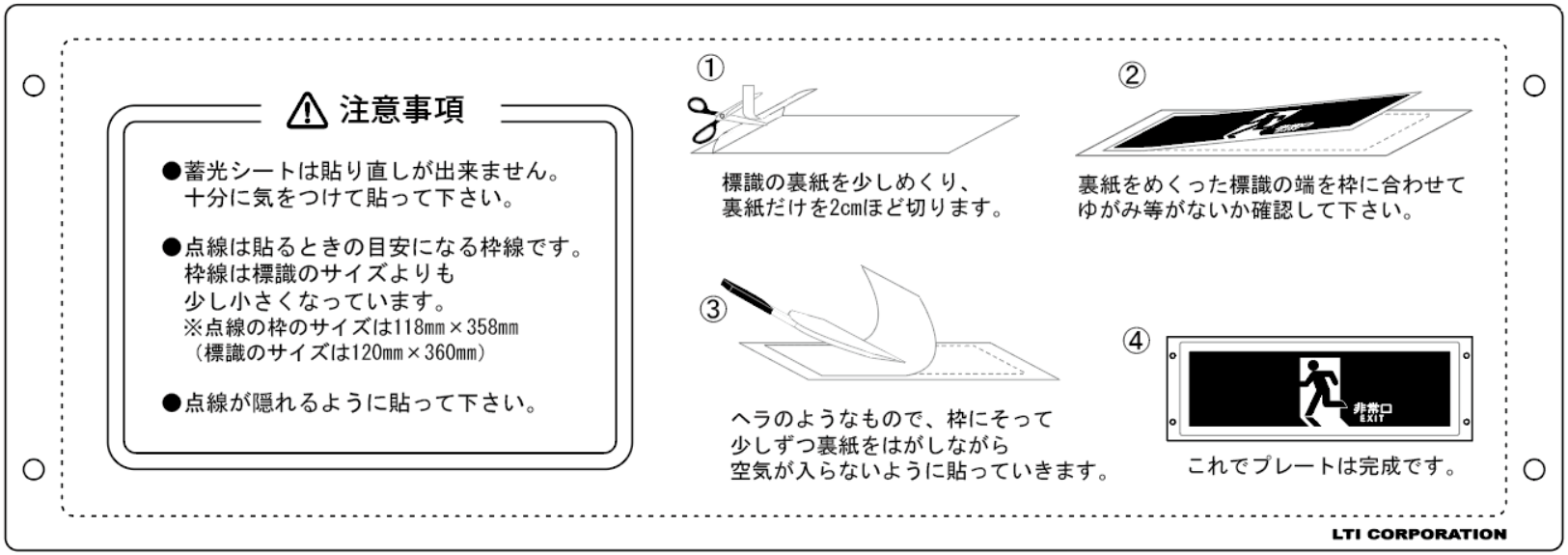

t = 2mm

エルティーアイ株式会社
〒616-8294　京都市右京区嵯峨天龍寺芒ノ馬場町34-4
TEL075-882-1515　FAX075-882-1516